取付け金具類

上部取付け金具

アルミとの固定はM6ボルトを使用します。

●ダブルアングルブラケット　型式 SK040302

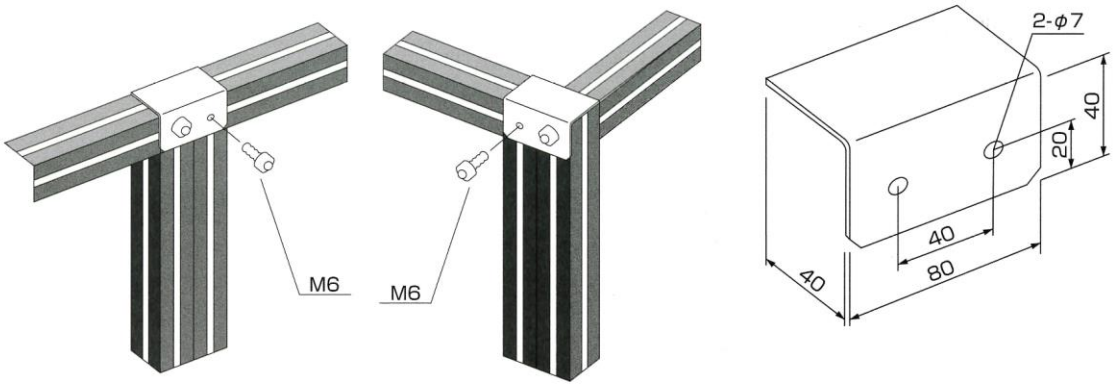

●フラットブラケット　型式 SK040303

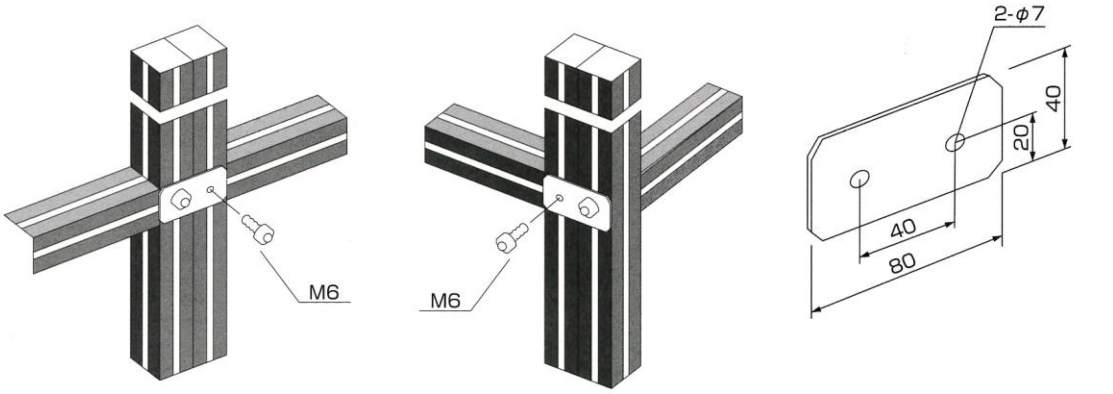

●シングルアングルブラケット　型式 SK040301

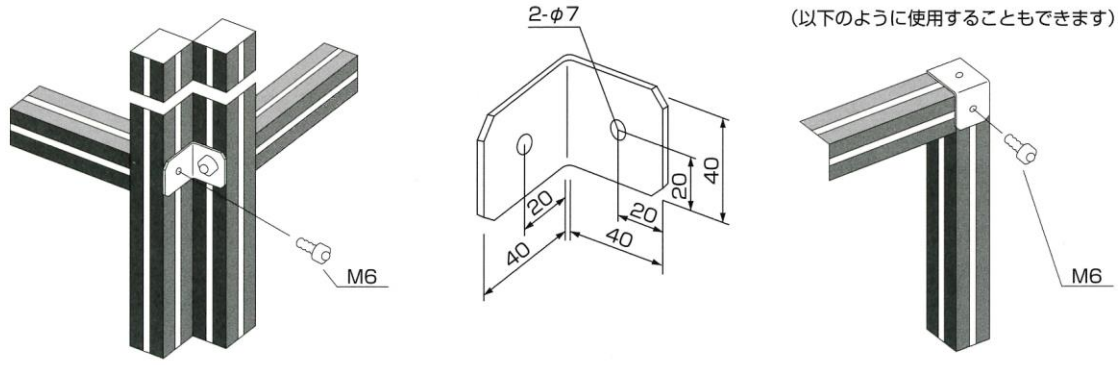

脚部取付け金具
アルミとの固定はM6ボルトを使用し、
床との固定はC1270アンカーボルトを使用します。

SK040501A
シングル固定脚
両ツバタイプ

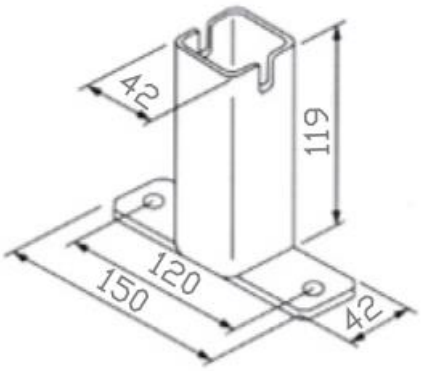

SK040503A
ダブル固定脚
両ツバタイプ

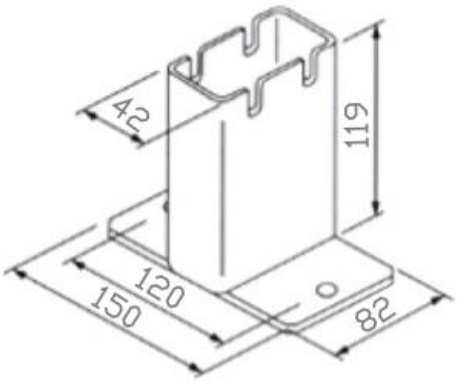

固定脚タイプは下記タイプもあります。
SK040501B　シングル固定脚片ツバタイプ
SK040503B　ダブル固定脚片ツバタイプ
SK050503C　ダブル固定脚平行ツバタイプ
SK040514　80×80固定脚両ツバタイプ

SK040506
L型シングル脚

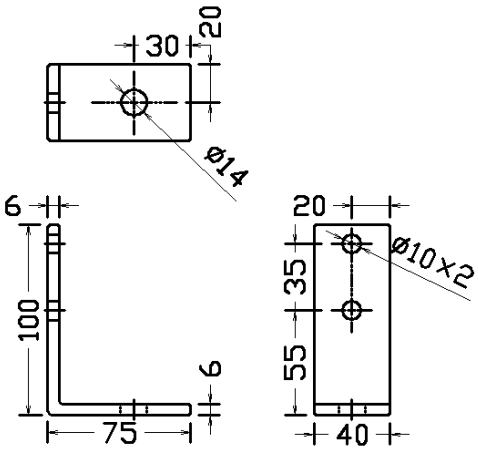

SK040507
L型ダブル脚

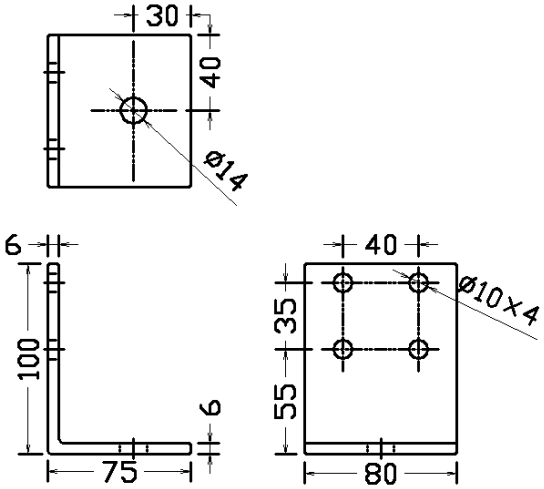

標準ナット　スプリングバネがアルミ溝の中で位置を保持します。

SK040201
先入れナットM6
（標準ナット）

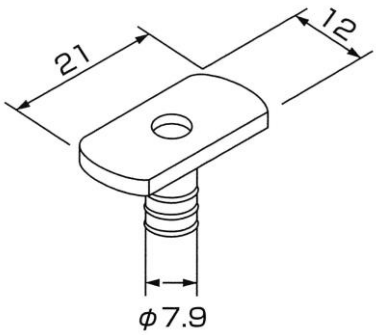

SK040211　先入れナットM4も有ります。

後入れナットはミスミ製をお客様ご自身で
ご購入して下さい。
HNTF6-6　M6
HNTF6-5　M5
HNTF6-4　M4

先入れナット横さん挿入方法
Youtubeで公開中。

■ ドアパーツ

●取手

型式	SK040601

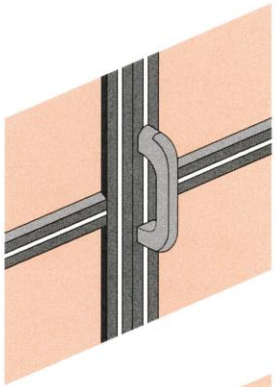

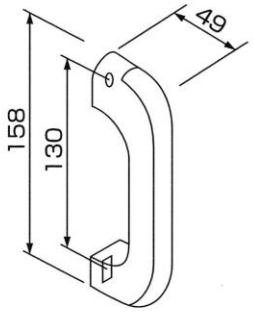

●打掛け

型式	SK040701

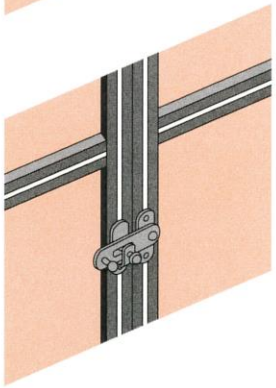

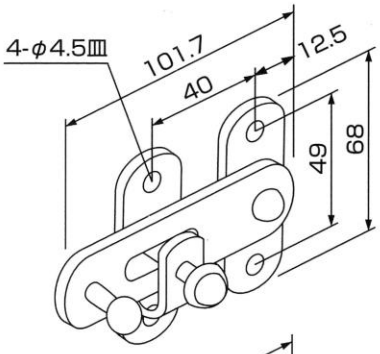

●ヒンジ

型式	SK040801

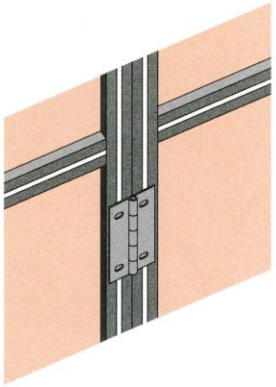

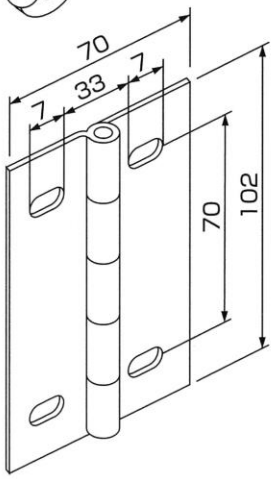

その他金具類

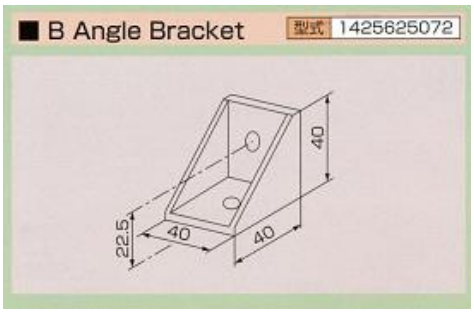

スライド扉　参考写真
- **カーテンの様に左右の安全柵から、簡単にスライドレールを設置可能。**
- **高さの低い柵には上部にスライドレールが、無いタイプもあります。**

取付け金具参考図

取付用に標準ナット（先入れナット）M6が、
縦さんの表側に2個と裏側に1個入ってます。

左右に安全柵がくる場所は、
ダブルアングルブラケット(SK040302）又は、フラットブラケット（SK040303）を使用して下さい

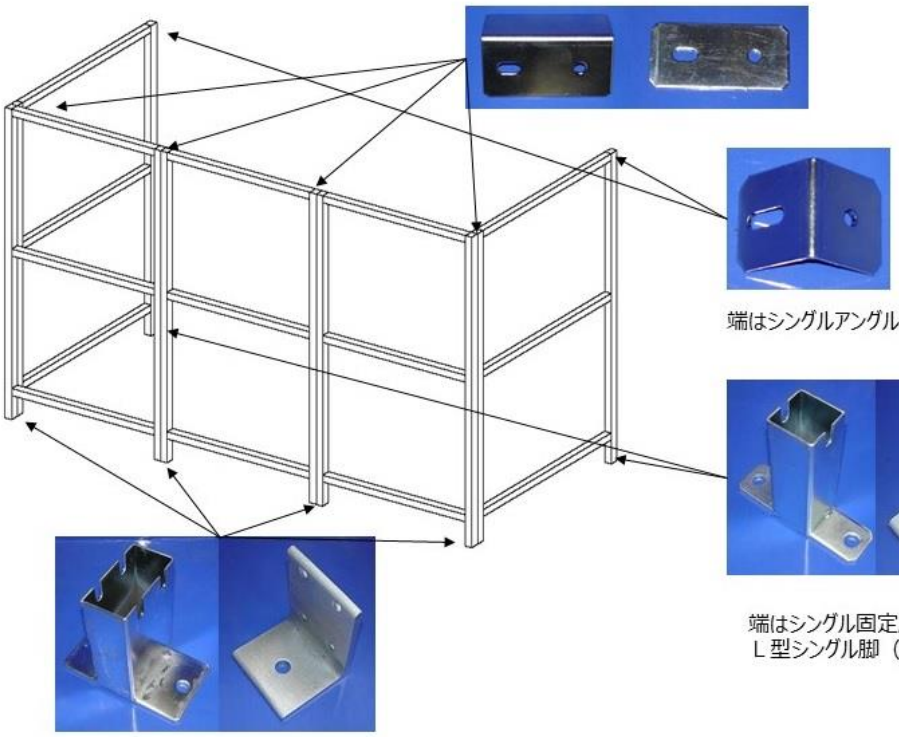

端はシングルアングルブラケットを（SK040301）を使用して下さい

端はシングル固定脚（SK040501A）又は、
Ｌ型シングル脚（SK040506）を使用して下さい

左右に安全柵がくる場所は、
ダブル固定脚（SK040503A）又は、Ｌ型ダブル脚（SK040507）を使用して下さい